COMPOSANTS PNEUMATIQUES

ELECTRO-DISTRIBUTEURS
SERIE UL

Les électro-distributeurs à commande directe de la série UL taille 32mm sont fabriqués en conformité avec les directives européennes CEE 89/336, CEE 92/31, CEE 93/68, CEE 73/23 dans les versions 3/2 normalement ouverte (alimentation par l'échappement "3") et 3/2 normalement fermée. La version 2/2 peut être obtenue en obturant l'échappement "3". Sont disponibles les versions avec taraudage 1/8" pour implantation simple, et les versions avec interface pour montage sur embase multiple à position fixe ou sur corps de distributeurs (CETOP/RP32P).

Diagramme des débits

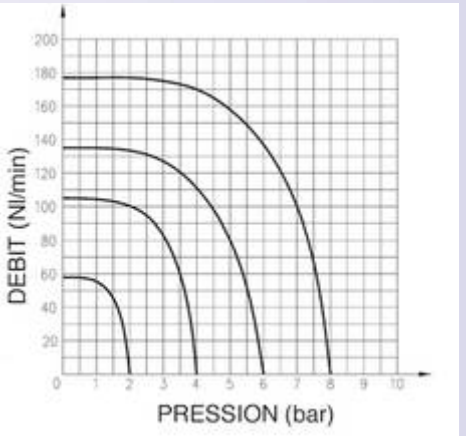

Matières utilisées

NOYAU :	IMRE
CORPS FILETÉ G1/8 :	Zamak
CORPS AVEC INTERFACE :	Nylon chargé de verre (Zamak sur demande)
RESSORT :	Acier inoxydable
JOINT :	Viton
COMMANDE MANUELLE:	Résine acétalique

CARACTERISTIQUES TECHNIQUES

Fluide:	air comprimé filtré (avec ou sans lubrification)
Fréquence maximale:	≤ 13 Hz
Durée de vie:	50 millions de cycles à 6 bar (avec conditions optimales d'utilisation)
Ø nominal:	2 mm
Bobine:	intégrée dans le corps
Tension standard:	24V DC, 24V-110V-220V AC
Puissance:	DC 7 W / AC 17 VA (en pointe)
Tolérance de tension:	± 15%
Pression d'exercice:	0÷10 bar
Température de travail:	mini = 0°C (-20°C avec air sec) maxi = 50°C
Classe d'isolement:	F
Indice de protection:	IP65
Connecteur électrique:	code: **ULR1B**

COMPOSANTS PNEUMATIQUES

SERIE UL

électro-distributeurs à commande directe

3 voies G1/8”

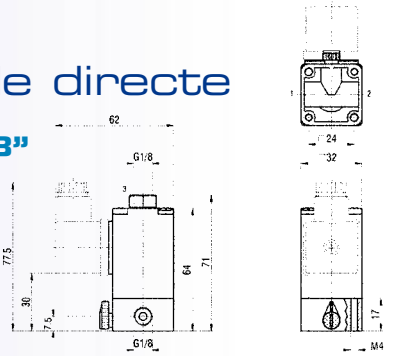

3 voies G1/8” taille 32mm

SYMBOLES	FONCTIONS	COMMANDES		TEMPS DE RÉPONSE (ms) P.A 6 bar		DÉBIT (Nl/min)	COMMANDE	POIDS (g)	CODE*
		actionn.t	rappel	action	retour	P.A. 6bar ΔP=1bar			
	3/2 N.O	électrique	ressort	15	20	80	-	240	**ULARG/R**
	3/2 N.F	électrique	ressort	15	20	80	-	240	**ULCRG/R**
	3/2 N.O	électrique	ressort	15	20	80	manuelle bistable	240	**ULARV/R**
	3/2 N.F	électrique	ressort	15	20	80	manuelle bistable	240	**ULCRV/R**

3 voies avec interface corps plastique

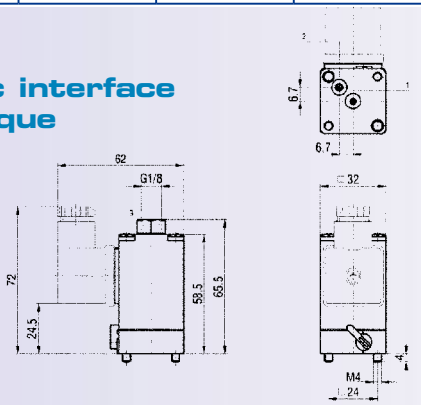

3 voies avec interface corps Zamak

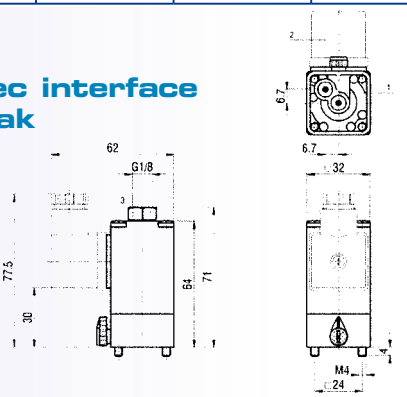

3 voies avec interface pour embases multiples et distributeurs à obturateur (UKA / UKC) et CETOP

SYMBOLES	FONCTIONS	COMMANDES		TEMPS DE RÉPONSE (ms) P.A 6 bar		DÉBIT (Nl/min)	COMMANDE	POIDS (g)	CODE*
		actionn.t	rappel	action	retour	P.A. 6bar ΔP=1bar			
	3/2 N.O	électrique	ressort	15	20	80	-	200	**ULASG/R**
	3/2 N.F	électrique	ressort	15	20	80	-	200	**ULCSG/R**
	3/2 N.O	électrique	ressort	15	20	80	manuelle bistable	200	**ULASV/R**
	3/2 N.F	électrique	ressort	15	20	80	manuelle bistable	200	**ULCSV/R**

*préciser la tension lors de la commande:
ex: ULARG/R02450-60

NB: pour corps en Zamak ajouter la lettre «A» au code.
ex: ULCSV/RA + voltage

02400 = 24 V DC
02450-60 = 24 V AC
11050-60 = 110 V AC
22050-60 = 220 V AC

La société se réserve le droit de modifier à tout moment et sans préavis les cotes d'encombrement qui ne sont données qu'à titre indicatif

COMPOSANTS PNEUMATIQUES

SERIE UL

embases et accessoires

ULP8B - EMBASES MULTIPLES A SORTIES DORSALES G1/8"

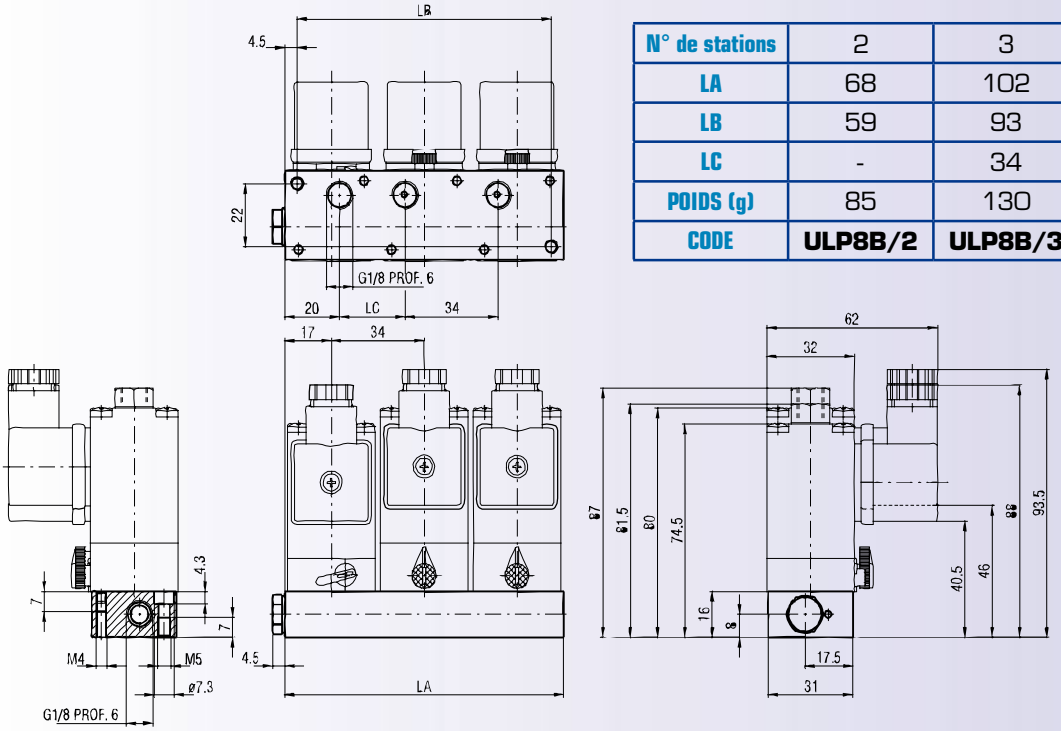

N° de stations	2	3	5
LA	68	102	170
LB	59	93	161
LC	-	34	34
POIDS (g)	85	130	220
CODE	ULP8B/2	ULP8B/3	ULP8B/5

ULP8S - EMBASES MULTIPLES A SORTIES LATERALES G1/8"

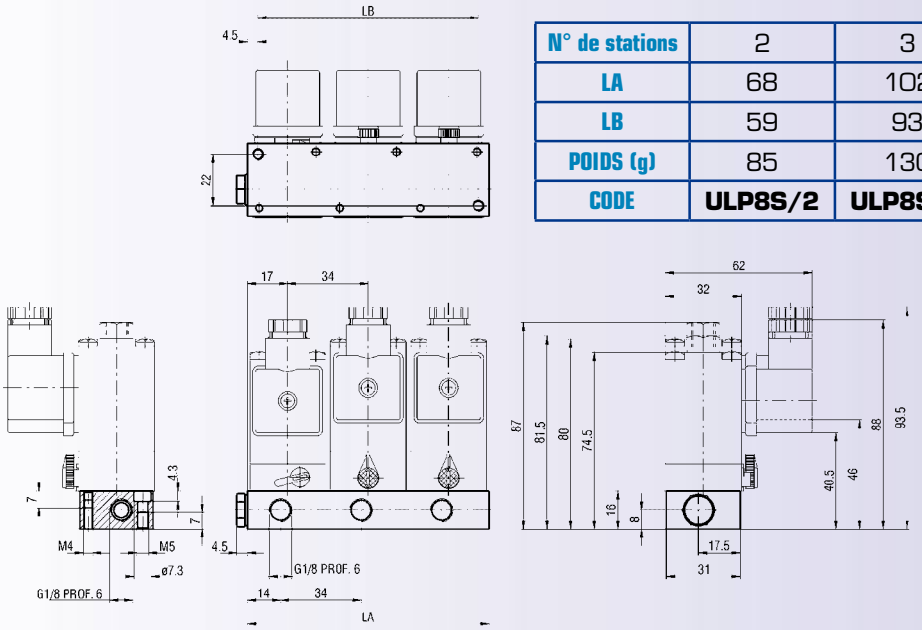

N° de stations	2	3	5
LA	68	102	170
LB	59	93	161
POIDS (g)	85	130	220
CODE	ULP8S/2	ULP8S/3	ULP8S/5

XVB - EMBASE SIMPLE

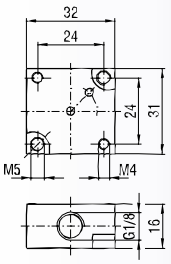

KIT/PC/UL - PLAQUE D'OBTURATION

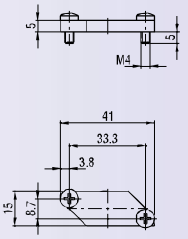

COMPOSANTS PNEUMATIQUES
SERIE UK
pilotage par électro-distributeur type ULCSV/R

DISTRIBUTEURS ELECTRO-PNEUMATIQUES, G1/8 3 ET 5 VOIES

SYMBOLES	FONCTIONS	COMMANDES		TEMPS DE REPONSE (ms) PA 6 bar		DEBIT (Nl/min) P.A. 6 bar ΔP = 1 bar	POIDS (g)	CODE
		actionnement	rappel	action	retour			
	3/2 N.O. monostable	électrique	ressort	18	38	700	135	**UKA 8/25/U**
	3/2 N.F. monostable	électrique	ressort	18	38	700	135	**UKC 8/25/U**
	5/2 monostable	électrique	ressort	19	40	650	203	**UKCA 8/U**

DISTRIBUTEURS ELECTRO-PNEUMATIQUES, G1/4 3 ET 5 VOIES

SYMBOLES	FONCTIONS	COMMANDES		TEMPS DE REPONSE (ms) PA 6 bar		DEBIT (Nl/min) P.A. 6 bar ΔP = 1 bar	POIDS (g)	CODE
		actionnement	rappel	action	retour			
	3/2 N.O. monostable	électrique	ressort	20	30	950	280	**UKA 4/32/U**
	3/2 N.F. monostable	électrique	ressort	20	30	1100	280	**UKC 4/32/U**
	5/2 monostable	électrique	ressort	24	45	1000	415	**UKCA 4/U**

NB: ce type de distributeur ne comprend pas la commande (voir page 178 pour ULCSV/R)

3 voies avec ULCSV/R -1/8"

FONCTIONS	L
3/2 N.O.	23
3/2 N.F.	18

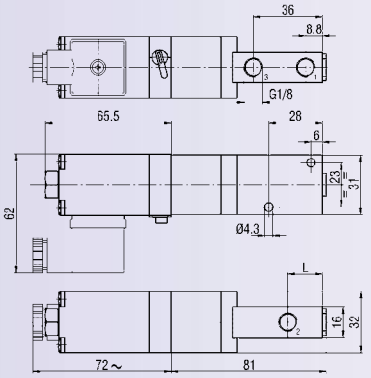

5 voies avec ULCSV/R -1/8"

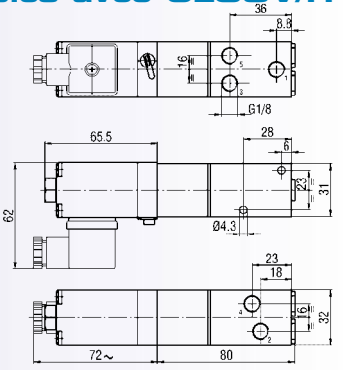

3 voies avec ULCSV/R -1/4"

FONCTIONS	L
3/2 N.O.	30
3/2 N.F.	25,5

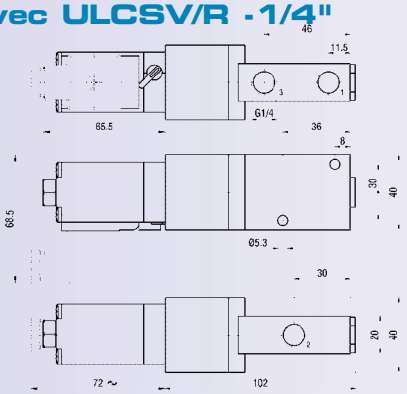

5 voies avec ULCSV/R -1/4"

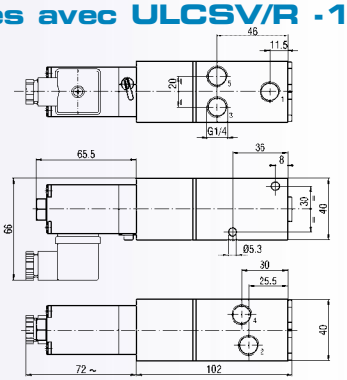

 La société se réserve le droit de modifier à tout moment et sans préavis les cotes d'encombrement qui ne sont données qu'à titre indicatif